CONFIGURAÇÃO DE PENAS P/ PLOTAGEM

COR		ESP.
1	07	0,1
2	07	0,2
3	07	0,3
4	07	0,4
5	07	0,5
6	07	0,6
7	07	0,25
8	07	0,09
9	07	0,15
140	140	0,15
162	162	0,15

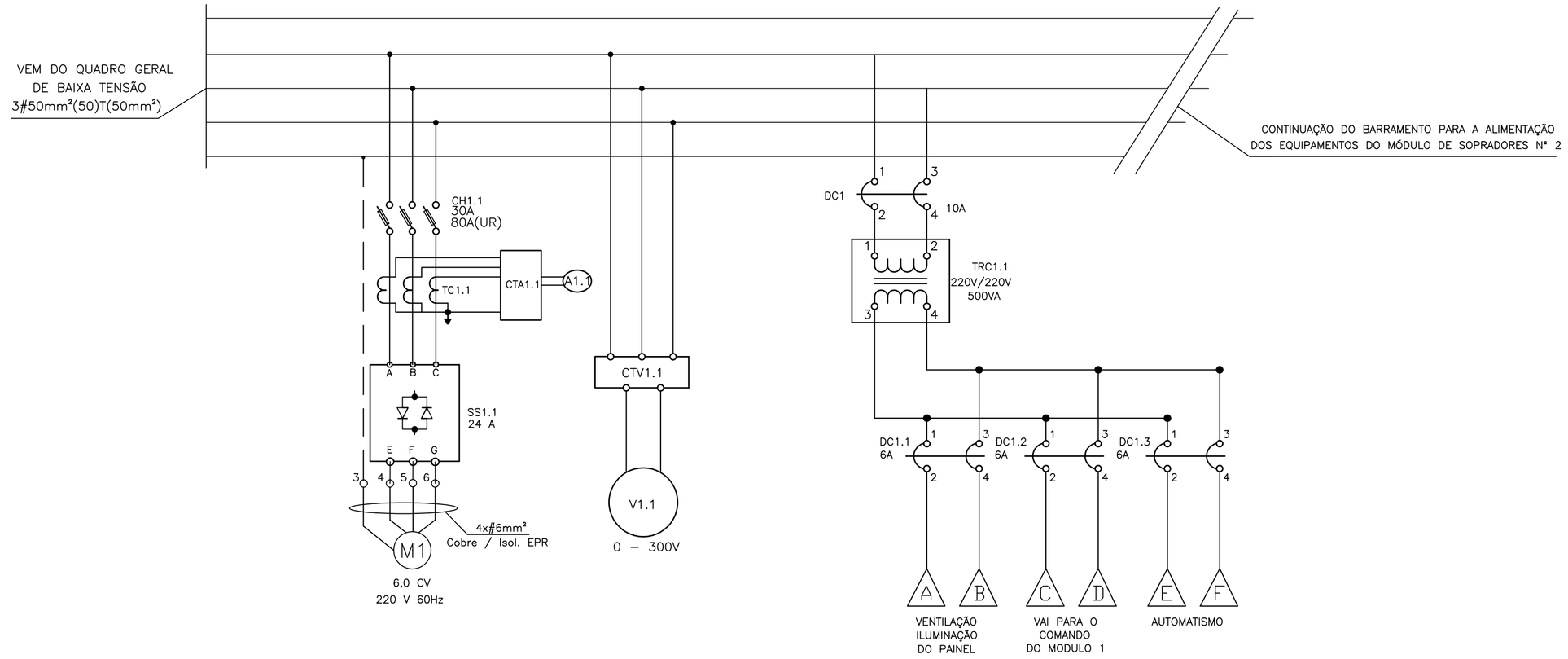

DIAGRAMA TRIFILAR PARA O MÓDULO SOPRADOR 1

LEGENDA DE ABREVIAÇÕES

TAG	QUANT.	DESCRIÇÃO
BR	1	BARRA DE COBRE 1/2"x 1"x 300mm
TR	1	BARRA TERRA 1/4"x 3/4"x200mm
SS1.1 SS2.1	2	SOFT STARTER 24A – 220V
CH1.1 CH2.1	2	CHAVE FUSÍVEL TRIPOLAR
TRC1.1 TRC2.1	2	TRANSFORMADOR DE COMANDO UNIVERSAL – 220V/220V–127V – 500VA
DC1,DC2	2	DISJUNTOR BIPOLAR GERAL DE COMANDO DOS MÓDULOS 1 E 2 – 10A
DC1.1 DC1.2 DC1.3	3	DISJUNTOR BIPOLAR DE COMANDO DO MÓDULO 1 – 6A
DC2.1 DC2.2 DC2.3	3	DISJUNTOR BIPOLAR DE COMANDO DO MÓDULO 2 – 6A
CTV1.1 CTV2.1	2	CHAVE DE TRANSFERÊNCIA DE TENSÃO
CTA1.1 CTA2.1	2	CHAVE DE TRANSFERÊNCIA DE CORRENTE
DQ	1	DISJUNTOR TRIPOLAR DO QUADRO – 20A

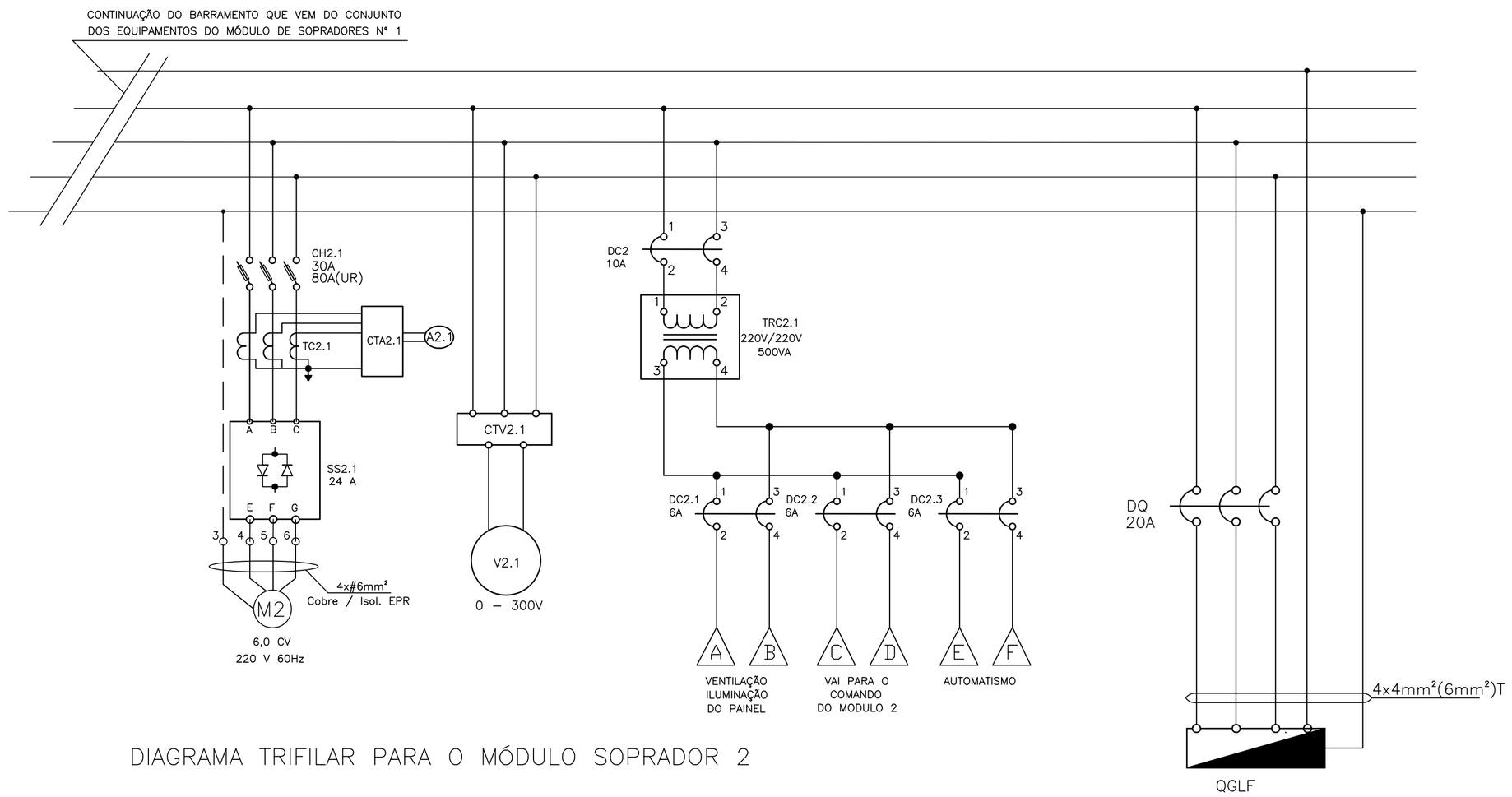

DIAGRAMA TRIFILAR PARA O MÓDULO SOPRADOR 2

ESTE DESENHO É PROPRIEDADE DA COMPANHIA ESPÍRITO SANTENSE DE SANEAMENTO – CESAN E NÃO PODE SER COPIADO SEM SUA AUTORIZAÇÃO.

NÚMEROS	TÍTULOS	Nº	LOCAL	DISCRIMINAÇÃO	DES.	DIV.	GER.	DATA
PRINCIPAIS DESENHOS DE REFERÊNCIA		REVISÃO						

CANCELA E SUBSTITUI O DESENHO NÚMERO:

CANCELADO E SUBSTITUÍDO PELO DESENHO NÚMERO:

CENTRO DE DOCUMENTAÇÃO
RECEBIDO: __/__/__
Nº DOC.: _____ ASS.: _____
APROVAÇÃO CESAN:
ASS.: _____ MATR.: _____
UNID.: _____ DATA: __/__/__
ESTA APROVAÇÃO NÃO ISENTA A CONTRATADA DE SUAS RESPONSABILIDADES LEGAIS.

EMITENTE: Etep Consultoria, Gerenciamento e Serviços
PROJETADO: ENGº VALDEMAR FERREIRA JUNIOR
COORDENADOR:
CREA: 13420/D REGIÃO: ES
CREA: _____ REGIÃO: ____
DESENHO: _____
Nº DES. PROJETISTA: 0876.DS.03.E.0006/00
DATA: __/__/__
RESPONSÁVEL TÉCNICO: _____
CREA: _____ REGIÃO: ____ ART Nº: _____ DATA: _____

EMISSÃO CESAN	DATAS
PROJETADO:	
CREA:	
DESENHADO:	
VERIFICADO: ETEP ENGº NESTOR GORZA JUNIOR	
DIVISÃO: ENGº NESTOR GORZA JUNIOR	
GERÊNCIA: ENGº SANDRA SILY	

CESAN

MUNICÍPIO: MAL. FLORIANO | DISTRITO: SEDE | BAIRRO:

NOME DO EMPREENDIMENTO: SISTEMA DE ESGOTAMENTO SANITÁRIO

TÍTULO: ESTAÇÃO DE TRATAMENTO DE ESGOTO
PROJETO ELÉTRICO – SOPRADORES
DIAGRAMA TRIFILAR DE FORÇA

ESCALA: SEM ESCALA | FOLHA: 06/14 | Nº CESAN A-063-000-92-6-XX-0128 | REV: 00